Modelo SKR20 de tipo estándar

Modelo SKR20□□A (con un solo bloque de tuerca largo)
Modelo SKR20□□B (con dos bloques de tuerca largos)
Para obtener la información sobre la descripción del modelo, consulte **A2-28**.

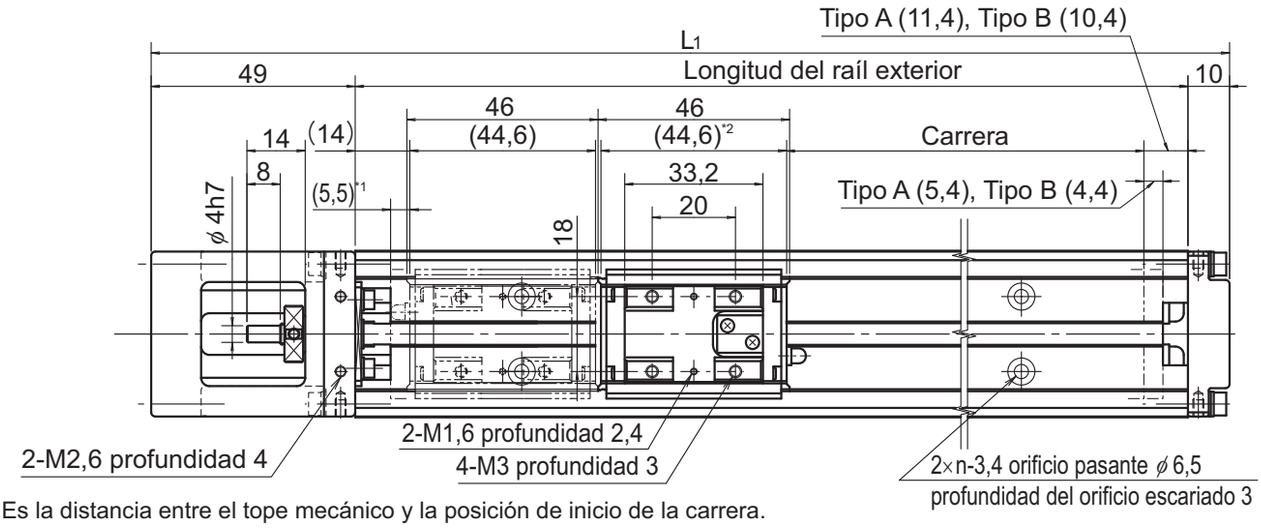

*1 Es la distancia entre el tope mecánico y la posición de inicio de la carrera.
*2 Indica la longitud del bloque interior cuando se calcula el rango de carrera disponible. La longitud del modelo SKR-B (con dos bloques interiores de tipo largo) es de 90,6 mm.

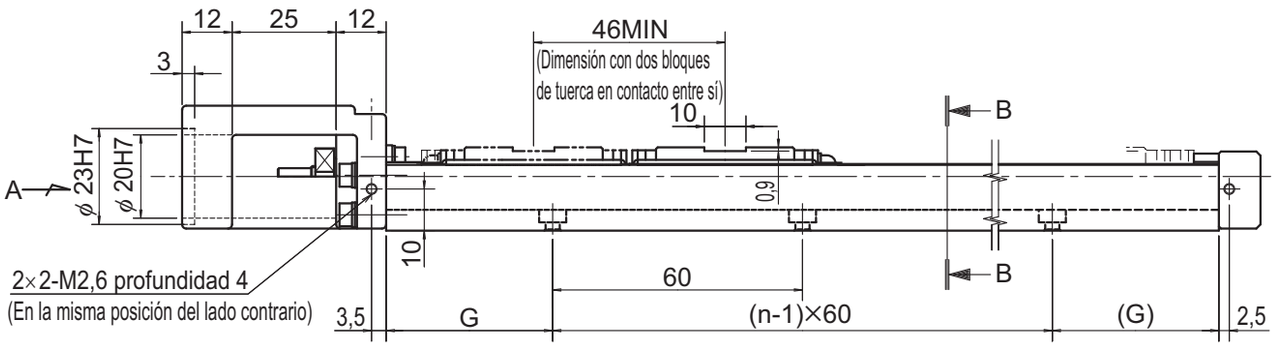

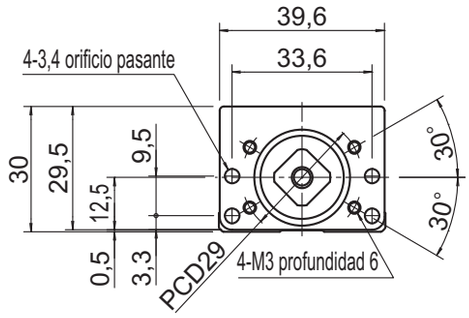

Vista fragmentaria en dirección de la flecha A

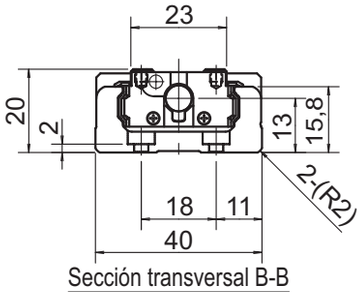

Sección transversal B-B

Carrera (mm) (carrera entre topes mecánicos)		Longitud del raíl exterior (mm)	Longitud total L_1(mm)	G (mm)	n	Masa total de la unidad principal (kg)	
Tipo A	Tipo B*					Tipo A	Tipo B
30(40,9)	—	100	159	20	2	0,45	—
80(90,9)	35(44,9)	150	209	15	3	0,58	0,66
130(140,9)	85(94,9)	200	259	40	3	0,72	0,8

*Indica un valor cuando dos bloques interiores se encuentran en contacto entre sí.

Para descargar los datos deseados, busque el número de modelo correspondiente en el sitio web técnico. https://tech.thk.com

Modelo SKR26 de tipo estándar

Modelo SKR26□□A (con un solo bloque de tuerca largo)
Modelo SKR26□□B (con dos bloques de tuerca largos)
Para obtener la información sobre el código de modelo, consulte A2-28.

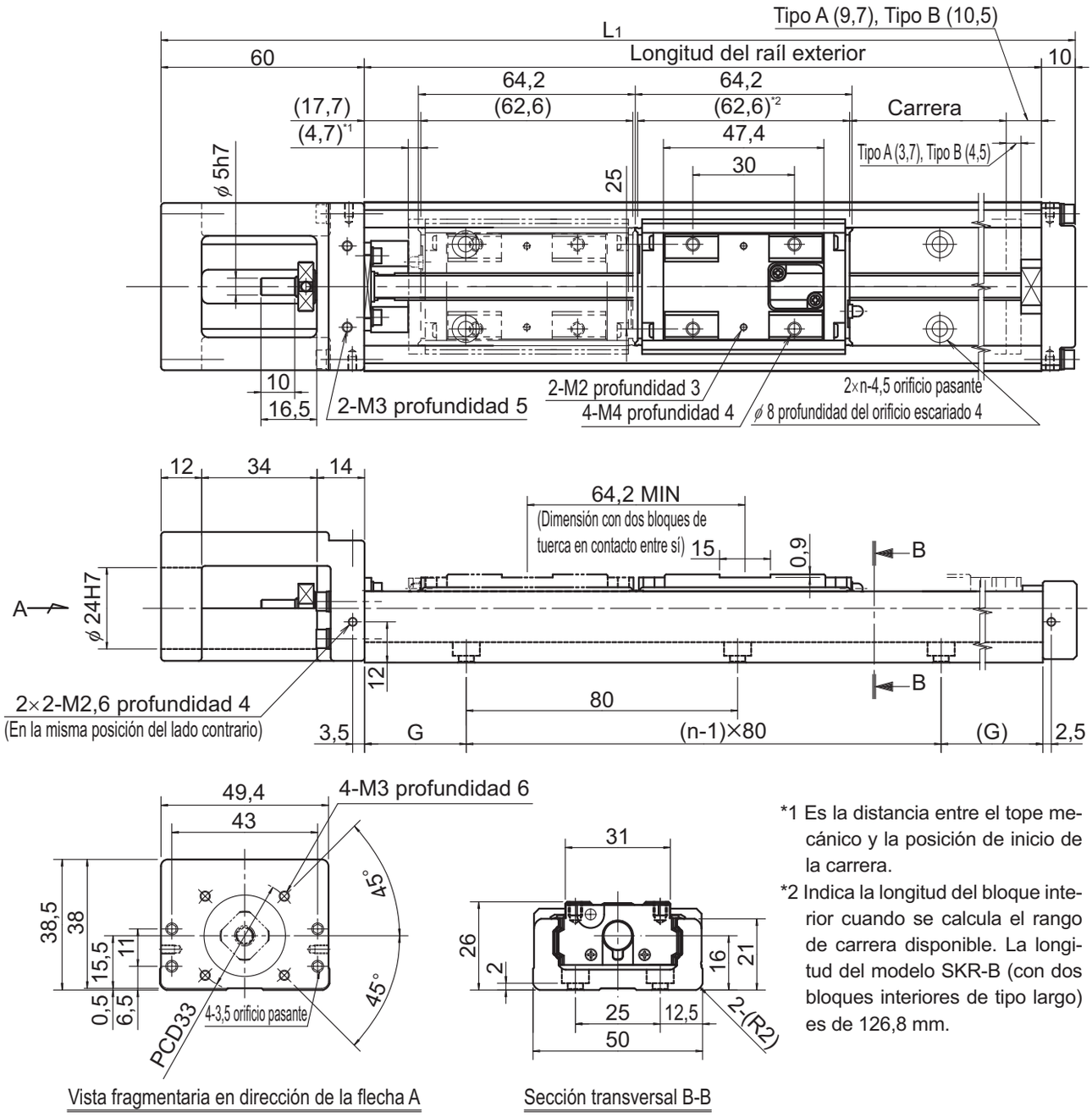

Vista fragmentaria en dirección de la flecha A

Sección transversal B-B

*1 Es la distancia entre el tope mecánico y la posición de inicio de la carrera.
*2 Indica la longitud del bloque interior cuando se calcula el rango de carrera disponible. La longitud del modelo SKR-B (con dos bloques interiores de tipo largo) es de 126,8 mm.

Carrera (mm) (carrera entre topes mecánicos)		Longitud del raíl exterior (mm)	Longitud total L_1(mm)	G (mm)	n	Masa total de la unidad principal (kg)	
Tipo A	Tipo B*					Tipo A	Tipo B
60(68,4)	—	150	220	35	2	0,99	—
110(118,4)	45(54,2)	200	270	20	3	1,2	1,38
160(168,4)	95(104,2)	250	320	45	3	1,41	1,59
210(218,4)	145(154,2)	300	370	30	4	1,62	1,8

*Indica un valor cuando dos bloques interiores se encuentran en contacto entre sí.

Para descargar los datos deseados, busque el número de modelo correspondiente en el sitio web técnico. https://tech.thk.com

Modelo SKR33 de tipo estándar

Modelo SKR33□□A (con un solo bloque de tuerca largo)
Modelo SKR33□□B (con dos bloques de tuerca largos)
Para obtener la información sobre el código de modelo, consulte **A2-28**.

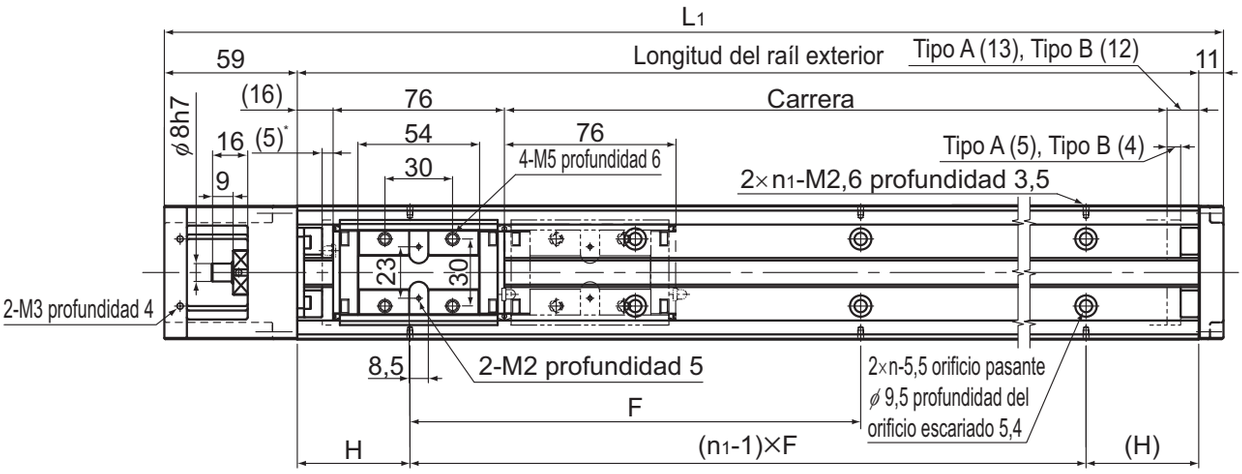

* Es la distancia entre el tope mecánico y la posición de inicio de la carrera.

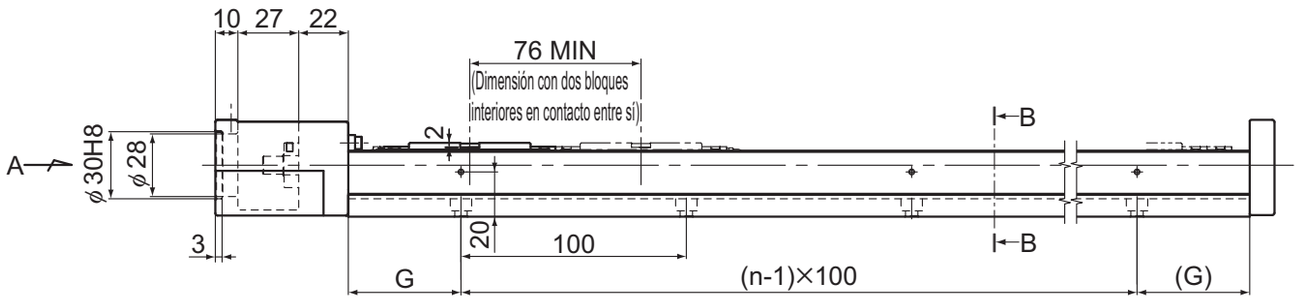

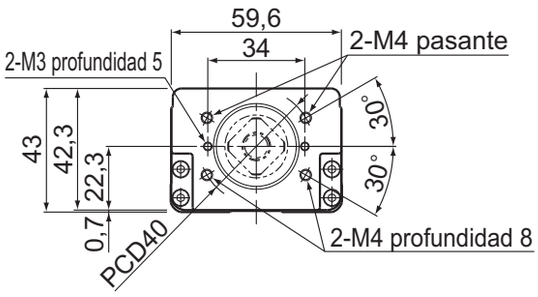

Vista fragmentaria en dirección de la flecha A

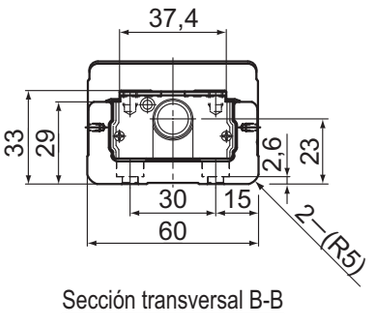

Sección transversal B-B

Carrera (mm) (carrera entre topes mecánicos)		Longitud del raíl exterior (mm)	Longitud general L_1(mm)	H (mm)	G (mm)	F (mm)	n	n_1	Masa total de la unidad principal (kg)	
Tipo A	Tipo B*								Tipo A	Tipo B
45(55)	—	150	220	25	25	100	2	2	1,7	—
95(105)	—	200	270	50	50	100	2	2	2,1	—
195(205)	120(129)	300	370	50	50	200	3	2	2,8	3,1
295(305)	220(229)	400	470	100	50	200	4	2	3,5	3,8
395(405)	320(329)	500	570	50	50	200	5	3	4,2	4,5
495(505)	420(429)	600	670	100	50	200	6	3	5,0	5,3
595(605)	520(529)	700	770	50	50	200	7	4	5,7	6,0

*Indica un valor cuando dos bloques interiores se encuentran en contacto entre sí.

Para descargar los datos deseados, busque el número de modelo correspondiente en el sitio web técnico. https://tech.thk.com

Modelo SKR33 de tipo estándar

Modelo SKR33□□C (con un solo bloque de tuerca corto)
Modelo SKR33□□D (con dos bloques de tuerca cortos)
Para obtener la información sobre el código de modelo, consulte A2-28.

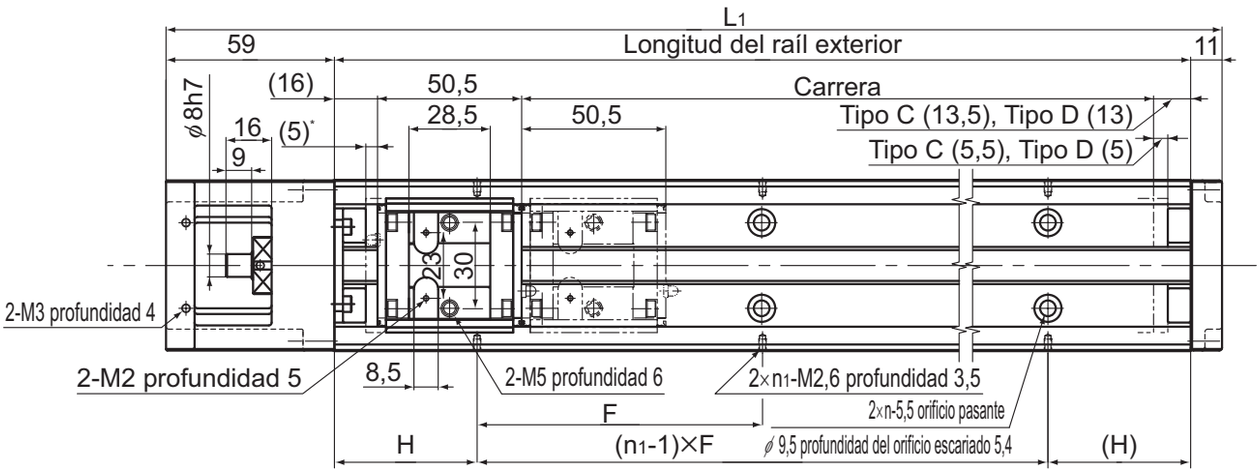

* Es la distancia entre el tope mecánico y la posición de inicio de la carrera.

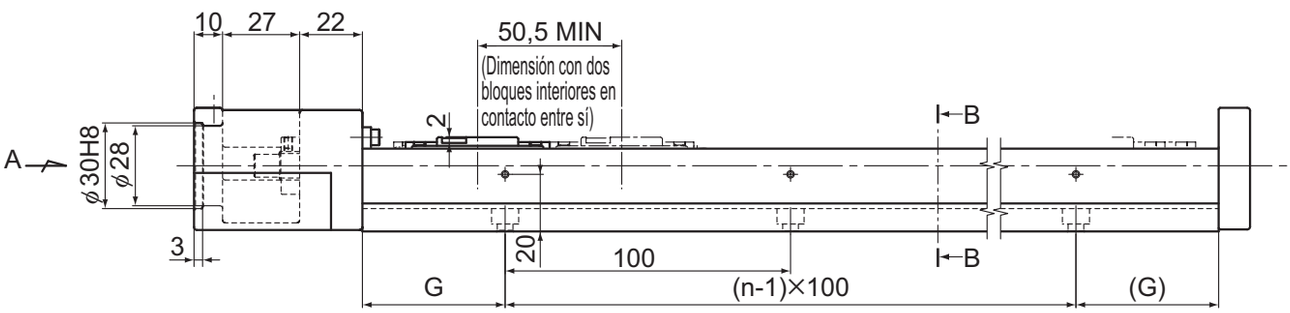

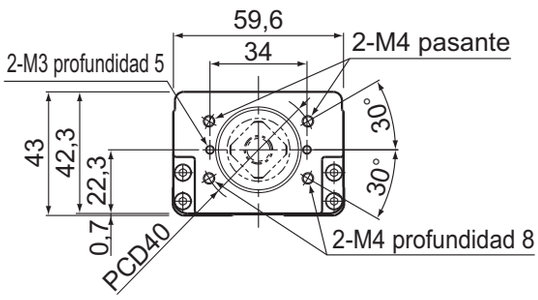

Vista fragmentaria en dirección de la flecha A

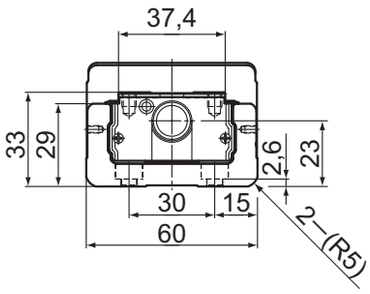

Sección transversal B-B

Carrera (mm) (carrera entre topes mecánicos)		Longitud del raíl exterior (mm)	Longitud general L_1(mm)	H (mm)	G (mm)	F (mm)	n	n_1	Masa total de la unidad principal (kg)	
Tipo C	Tipo D*								Tipo C	Tipo D
70(80,5)	20(30)	150	220	25	25	100	2	2	1,6	1,8
120(130,5)	70(80)	200	270	50	50	100	2	2	2,0	2,1
220(230,5)	170(180)	300	370	50	50	200	3	2	2,7	2,8
320(330,5)	270(280)	400	470	100	50	200	4	2	3,4	3,6
420(430,5)	370(380)	500	570	50	50	200	5	3	4,1	4,3
520(530,5)	470(480)	600	670	100	50	200	6	3	4,8	5,0
620(630,5)	570(580)	700	770	50	50	200	7	4	5,5	5,7

*Indica un valor cuando dos bloques interiores se encuentran en contacto entre sí.

Para descargar los datos deseados, busque el número de modelo correspondiente en el sitio web técnico. https://tech.thk.com

Modelo SKR46 de tipo estándar

Modelo SKR46□□A (con un solo bloque de tuerca largo)
Modelo SKR46□□B (con dos bloques de tuerca largos)
Para obtener la información sobre el código de modelo, consulte **A2-28**.

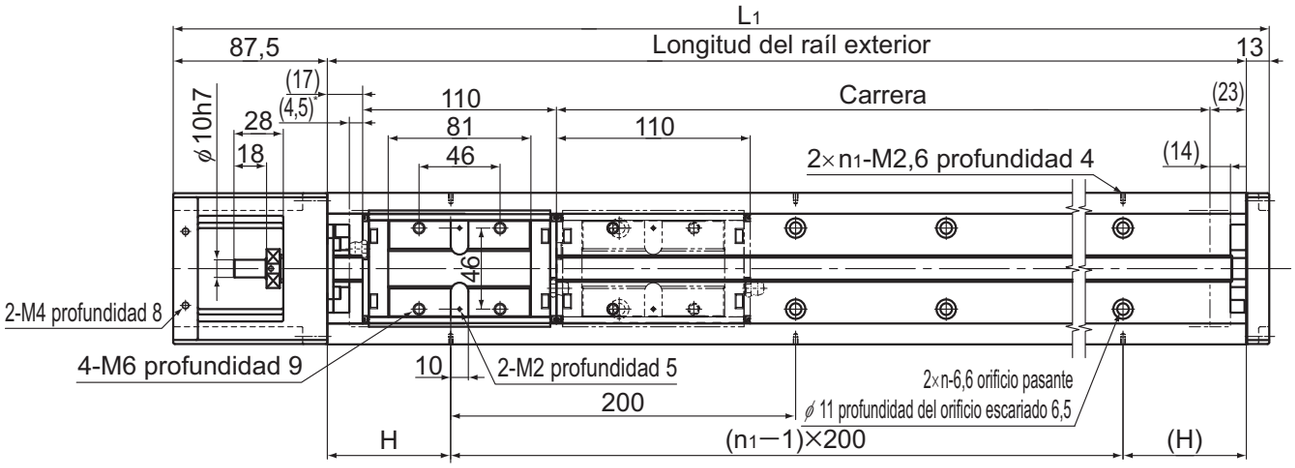

* Es la distancia entre el tope mecánico y la posición de inicio de la carrera.

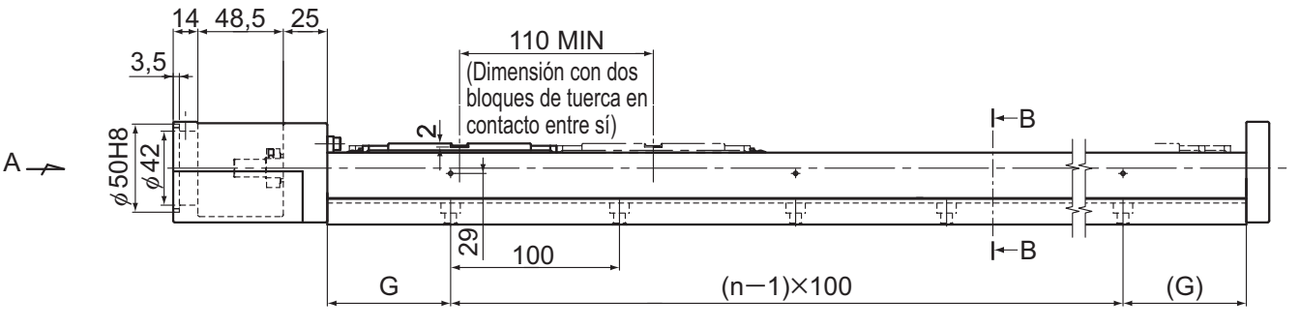

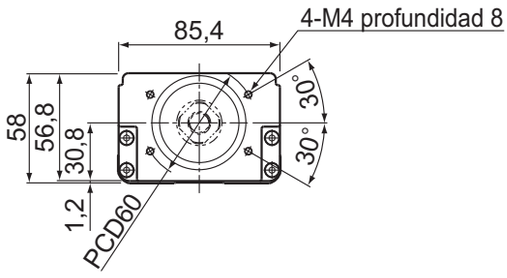

Vista fragmentaria en dirección de la flecha A

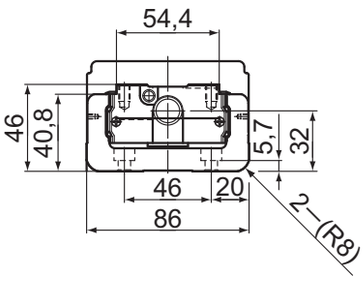

Sección transversal B-B

Carrera (mm) (carrera entre topes mecánicos)		Longitud del raíl exterior (mm)	Longitud general L_1(mm)	H (mm)	G (mm)	n	n_1	Masa total de la unidad principal (kg)	
Tipo A	Tipo B*							Tipo A	Tipo B
190(208,5)	80(98,5)	340	440,5	70	70	3	2	6,4	7,4
290(308,5)	180(198,5)	440	540,5	20	70	4	3	7,8	8,7
390(408,5)	280(298,5)	540	640,5	70	70	5	3	9,2	10,1
490(508,5)	380(398,5)	640	740,5	20	70	6	4	10,6	11,5
590(608,5)	480(498,5)	740	840,5	70	70	7	4	12,0	12,9
690(708,5)	580(598,5)	840	940,5	20	70	8	5	13,4	14,4
790(808,5)	680(698,5)	940	1040,5	70	70	9	5	14,8	15,7

*Indica un valor cuando dos bloques interiores se encuentran en contacto entre sí.

Para descargar los datos deseados, busque el número de modelo correspondiente en el sitio web técnico. https://tech.thk.com

Modelo SKR46 de tipo estándar

Modelo SKR46□□C (con un solo bloque de tuerca corto)
Modelo SKR46□□D (con dos bloques de tuerca cortos)
Para obtener la información sobre el código de modelo, consulte **A2-28**.

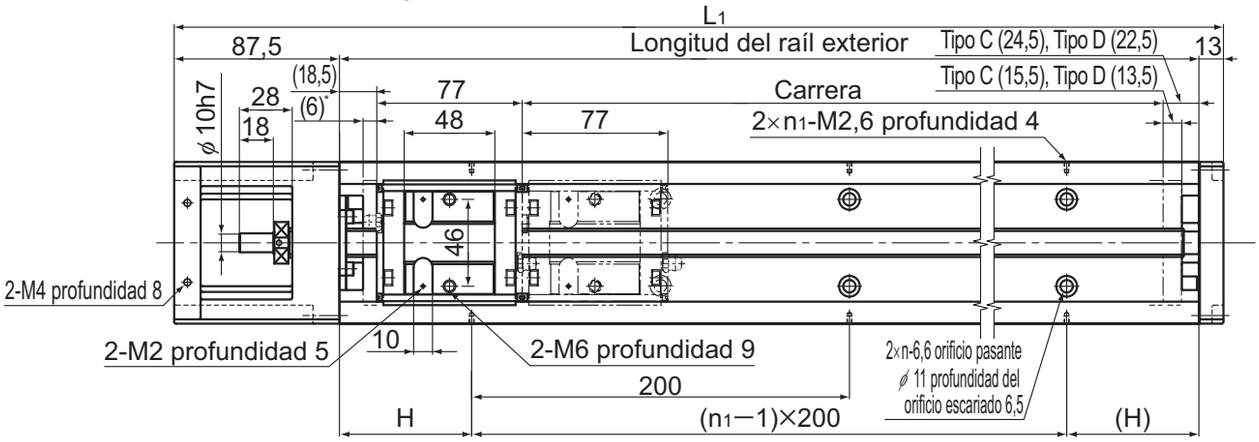

* Es la distancia entre el tope mecánico y la posición de inicio de la carrera.

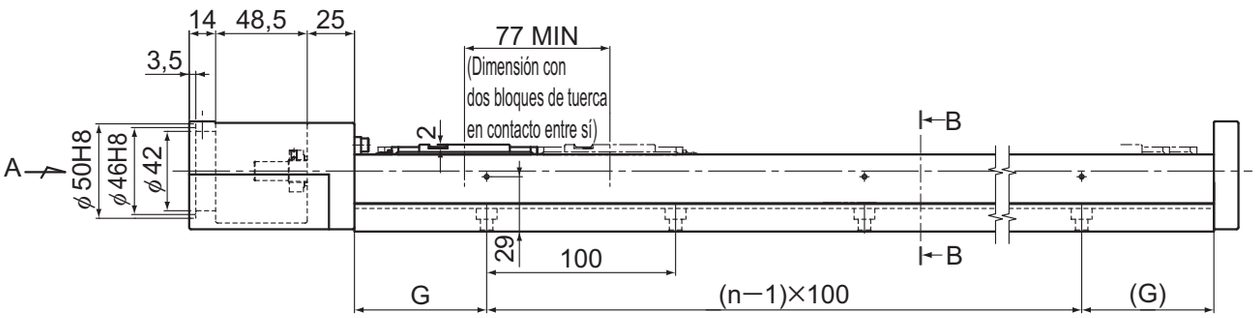

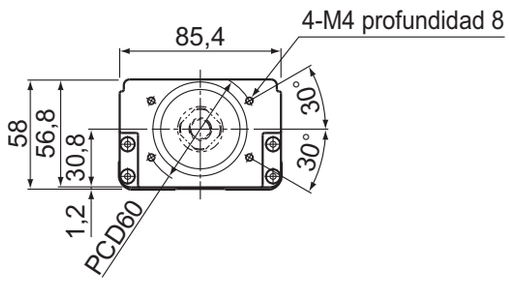

Vista fragmentaria en dirección de la flecha A

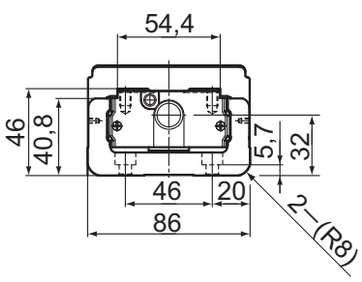

Sección transversal B-B

Carrera (mm) (carrera entre topes mecánicos)		Longitud del raíl exterior (mm)	Longitud general L_1(mm)	H (mm)	G (mm)	n	n_1	Masa total de la unidad principal (kg)	
Tipo C	Tipo D*							Tipo C	Tipo D
220(241,5)	145(164,5)	340	440,5	70	70	3	2	6,1	6,7
320(341,5)	245(264,5)	440	540,5	20	70	4	3	7,5	8,1
420(441,5)	345(364,5)	540	640,5	70	70	5	3	8,9	9,5
520(541,5)	445(464,5)	640	740,5	20	70	6	4	10,3	10,8
620(641,5)	545(564,5)	740	840,5	70	70	7	4	11,7	12,2
720(741,5)	645(664,5)	840	940,5	20	70	8	5	13,1	13,7
820(841,5)	745(764,5)	940	1040,5	70	70	9	5	14,5	15,0

*Indica un valor cuando dos bloques interiores se encuentran en contacto entre sí.

Para descargar los datos deseados, busque el número de modelo correspondiente en el sitio web técnico. https://tech.thk.com

Modelo SKR55 de tipo estándar

Modelo SKR55□□A (con un solo bloque de tuerca larga)
Modelo SKR55□□B (con dos bloques de tuercas largas)
Para obtener la información sobre la descripción del modelo, consulte **A2-28**.

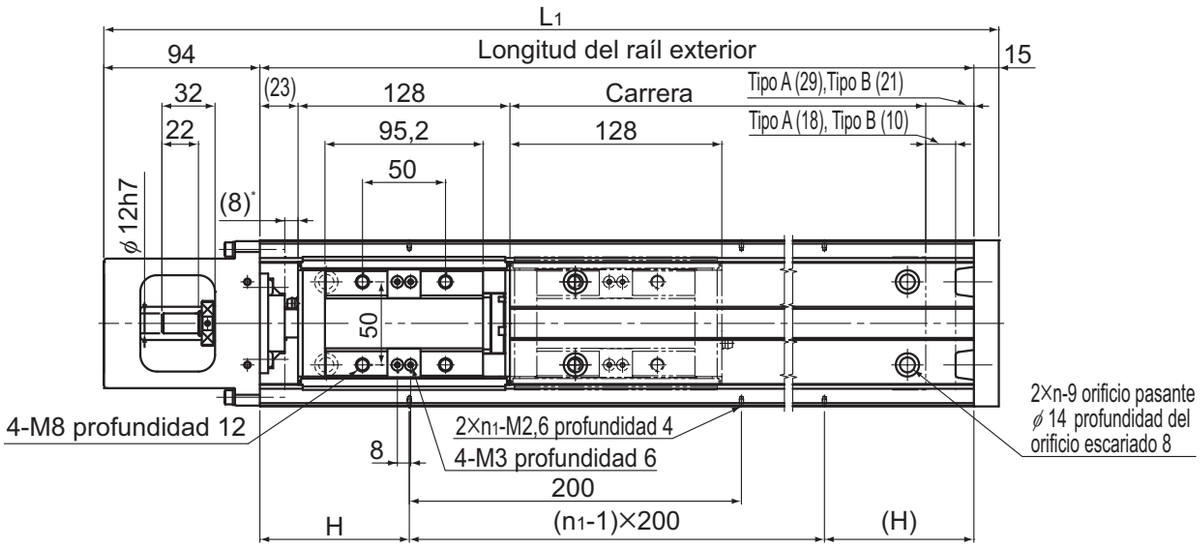

* Es la distancia entre el tope mecánico y la posición de inicio de la carrera.

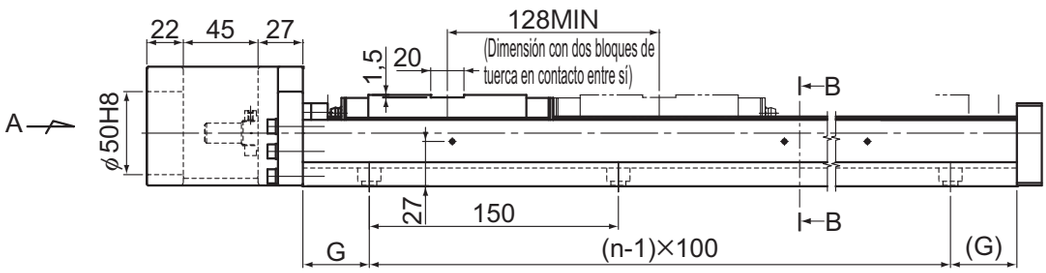

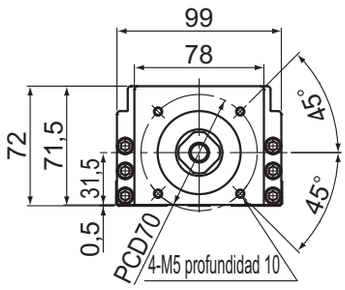

Vista fragmentaria en dirección de la flecha A

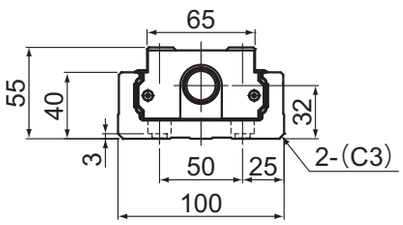

Sección transversal B-B

Carrera (mm) (carrera entre topes mecánicos)		Longitud del raíl exterior (mm)	Longitud total L_1(mm)	H (mm)	G (mm)	n	n_1	Masa total de la unidad principal (kg)	
Tipo A	Tipo B*							Tipo A	Tipo B
800 (826)	680 (698)	980	1089	90	40	7	5	20,8	22,7
900 (926)	780 (798)	1080	1189	40	15	8	6	22,6	24,5
1000 (1026)	880 (898)	1180	1289	90	65	8	6	24,4	26,3
1100 (1126)	980 (998)	1280	1389	40	40	9	7	26,1	28
1200 (1226)	1080 (1098)	1380	1489	90	15	10	7	27,9	29,8

*Indica un valor cuando dos bloques interiores se encuentran en contacto entre sí.

Para descargar los datos deseados, busque el número de modelo correspondiente en el sitio web técnico. https://tech.thk.com

Modelo SKR65 de tipo estándar

Modelo SKR65□□A (con un solo bloque de tuerca larga)
Modelo SKR65□□B (con dos bloques de tuercas largas)
Para obtener la información sobre la descripción del modelo, consulte A2-28.

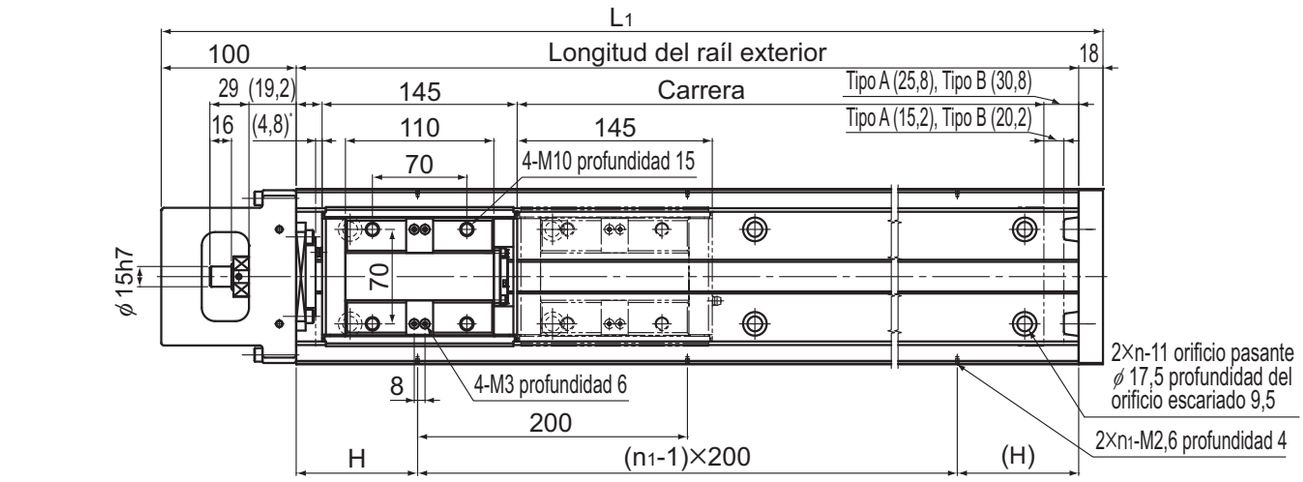

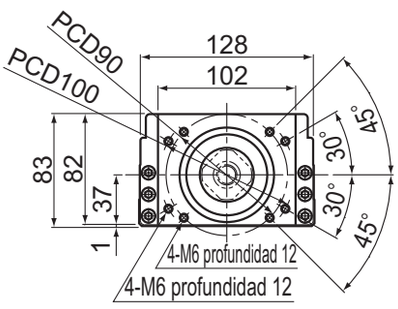

Vista fragmentaria en dirección de la flecha A

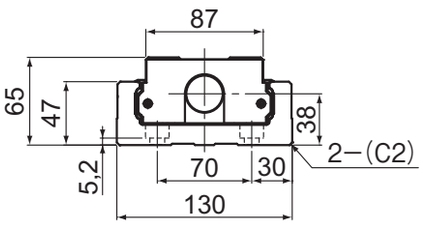

Sección transversal B-B

Carrera (mm) (carrera entre topes mecánicos)		Longitud del raíl exterior (mm)	Longitud total L_1(mm)	H (mm)	G (mm)	n	n_1	Masa total de la unidad principal (kg)	
Tipo A	Tipo B*							Tipo A	Tipo B
790 (810)	640 (665)	980	1098	90	40	7	5	30,2	33,2
990 (1010)	840 (865)	1180	1298	90	65	8	6	35,4	38,4
1190 (1210)	1040 (1065)	1380	1498	90	90	9	7	40,6	43,6
1490 (1510)	1340 (1365)	1680	1798	40	90	11	9	48,3	51,3

*Indica un valor cuando dos bloques interiores se encuentran en contacto entre sí.

Para descargar los datos deseados, busque el número de modelo correspondiente en el sitio web técnico. https://tech.thk.com